ŘEZ A-A:

OPĚRNÁ STĚNA 3300/1950/990 Z FASÁDNÍHO BETONU

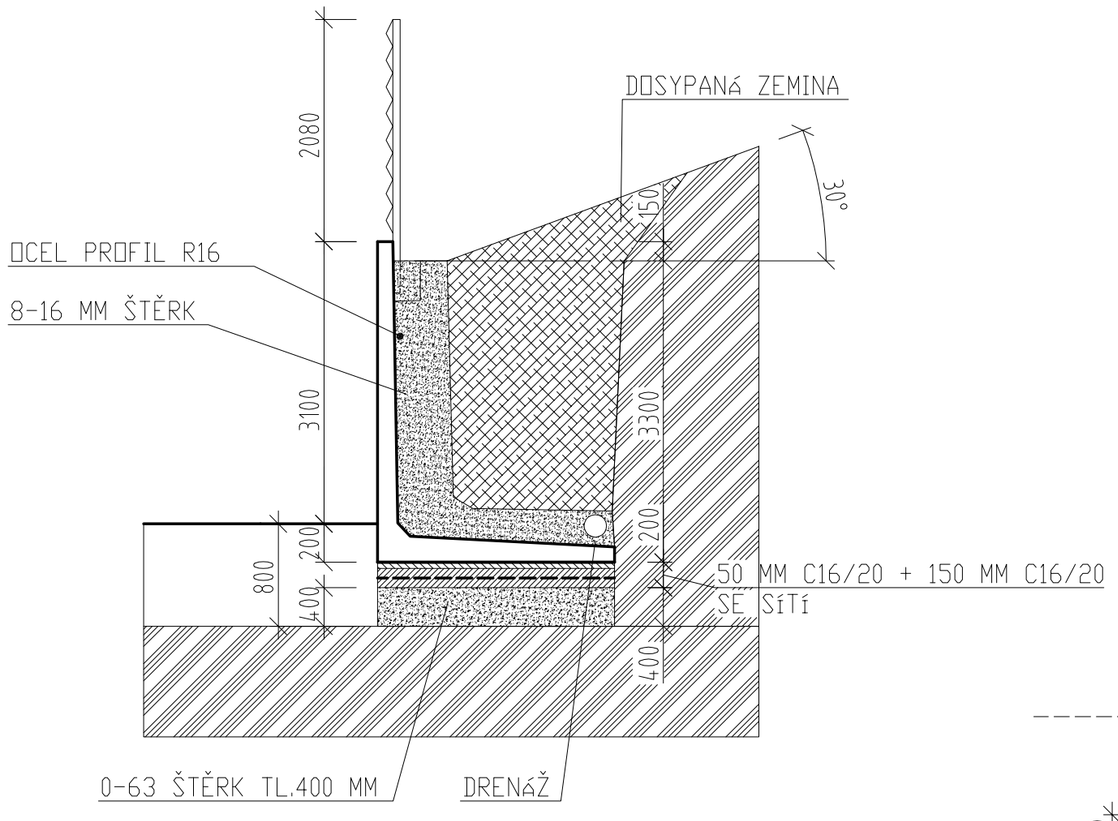

LEGENDA PRVKŮ:

OZN.	DRUH PRVKU	ROZMĚRY MM	POČET ks	VÁHA kg	VÁHA kg
J1	OPĚRNÝ PRVEK	1050/990	1 SADA	950	950
J2	OPĚRNÝ PRVEK	1050/650/990	23	475	10925
J3	OPĚRNÝ PRVEK	1300/800/990	7	570	3990
J4	OPĚRNÝ PRVEK	1550/950/990	5	710	3550
J5	OPĚRNÝ PRVEK	1800/1050/990	3	930	2790
J6	OPĚRNÝ PRVEK	2050/1200/990	1	1060	1060
J7	OPĚRNÝ PRVEK	2300/1350/990	2	1185	2370
J8	OPĚRNÝ PRVEK	2550/1500/990	24	1890	45360
J9	OPĚRNÝ PRVEK	2800/1650/990	17	2020	34340
J10	OPĚRNÝ PRVEK	3050/1800/990	7	2145	15015
J11	OPĚRNÝ PRVEK	3300/1950/990	7	2275	15935
					Σ 136285

OPĚRNÁ STĚNA "C"

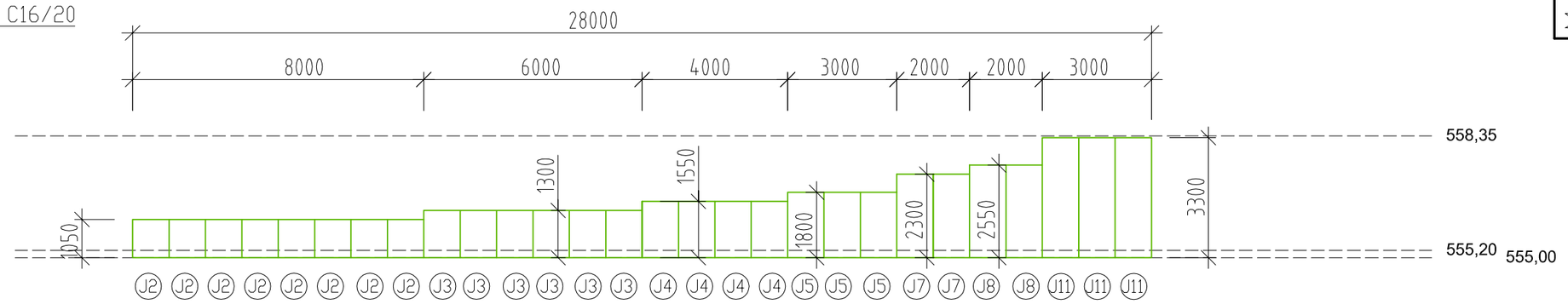

A

OPĚRNÁ STĚNA "B"

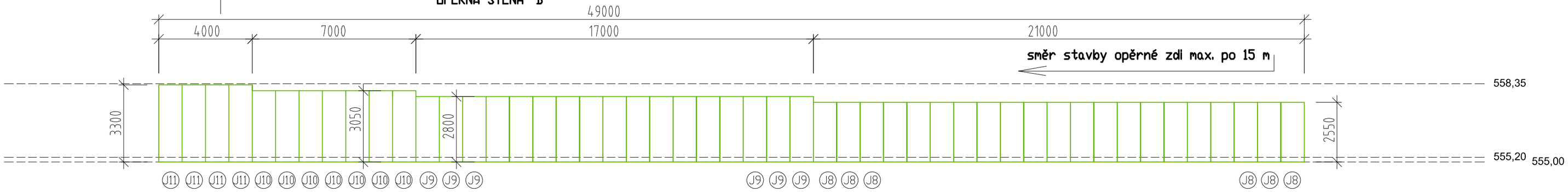

A

OPĚRNÁ STĚNA "A"

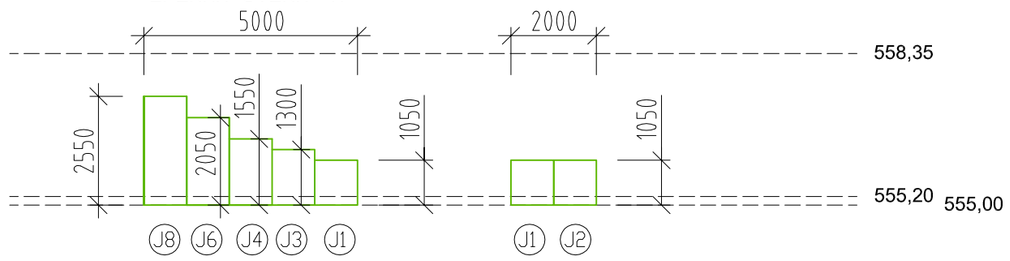

OPĚRNÁ STĚNA "D"

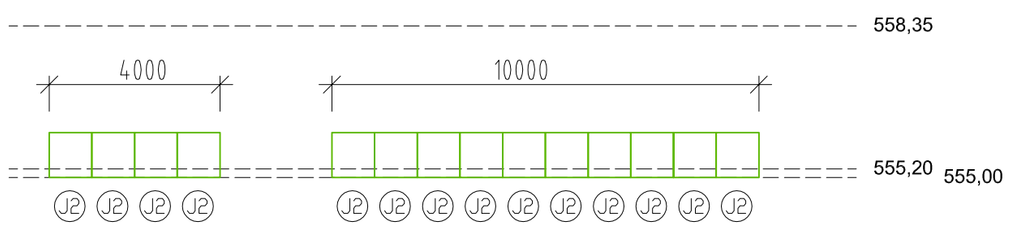

Základová spára bude převzata geologem a zapsána do deníku!
Spoje zadních stran musí být utěsněny bitumenovou lepenkou!

INVESTOR: FC Slavoj Žirovnice, z.s. IČO 227 659 13 Nádražní 603 Žirovnice 394 68	ING. MICHAL BURDA POLNÍ 1845, 407 47 VARNSDORF TEL. 412 372 935, MOB. 603 962 250
STAVEBNÍ ÚŘAD: ŽIROVNICE	
ZODP. PROJEKTANT: ING. MICHAL BURDA	
VYPRACOVAL: ING. MICHAL BURDA	

Rekonstrukce tréninkového fotbalového hřiště s hybridním trávníkem Parcely č.928/1 k.ú. Žirovnice	DATUM	09/2019
	FORMÁT	1xA3
	STUPEŇ	DSP
	ZAKÁZKOVÉ ČÍSLO	
	PROFESE	STAVEBNÍ ČÁST
Opěrná zeď	MĚŘÍTKO 1:150	VÝKRES Č. D.2.1.2